The product using material and processing must conform to the "WL-PZ-001"HSF technical standard control requirements

RoHS

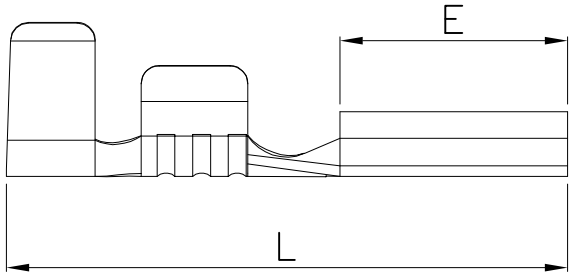

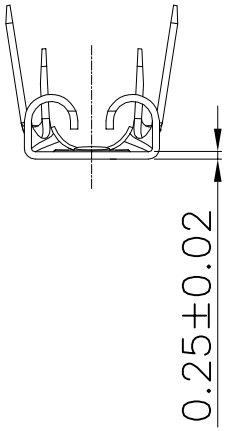

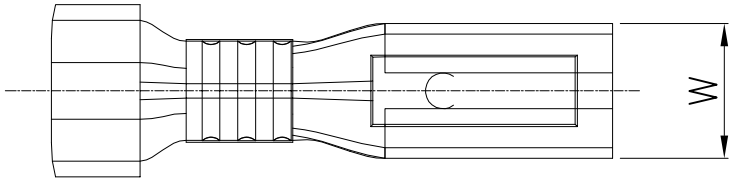

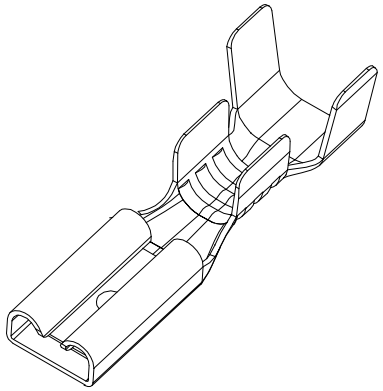

3D VIEW

备注：
1. 接压线径：AWG20-24#
2. 拔力范围：≥3.0Kg 插力范围：≤3.0Kg
3. 对插端子：110公端/T=0.5
4. 表面处理：铜镀锡
5. 材料：C2680（EH）
6. 包装数量：15000PCS

Item NO.料号	规格		mm/inch主要尺寸		
	料厚(mm)	公片厚度	W±0.1	E±0.1	L±0.2
WLLG2F0-A02030A01	0.25	TAB=0.5	3.8	6.3	15.6
WLLG2F0-A02030A02	0.25	TAB=0.8	3.8	6.3	15.6

REV.	REVISION RECORD	DATE
A0	NEW RELEASE	21.11.17

UNIT: mm
SIZE: A4

GENERAL TOLERANCES	
LINEAR	ANGLES
0.0±0.35	X°REF±6°
0.00±0.25	X°±3°
0.000±0.10	X°X' ±2°

SCALE: 1:1	NAME	DATE
APPROVED	Wang_jr	21.11.17
DESIGNER	Han_Gao	21.11.17
DRAWN	Zijun_Huang	21.11.17

PART.NO: WLLG2F0-A02030XXX

DWG.NO: ENDE05

TITLE: 无绝缘110系列母插片连续端子 接压线径AWG20-24#

万连科技 WanLian Teconology Co., Ltd

REV: A0

SHEET: 1/1