检验规范

CUSTOMER DRAWING

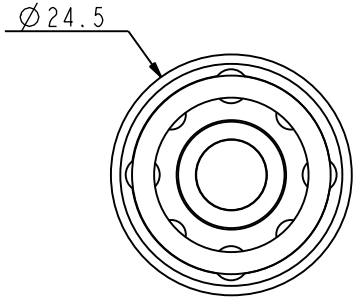

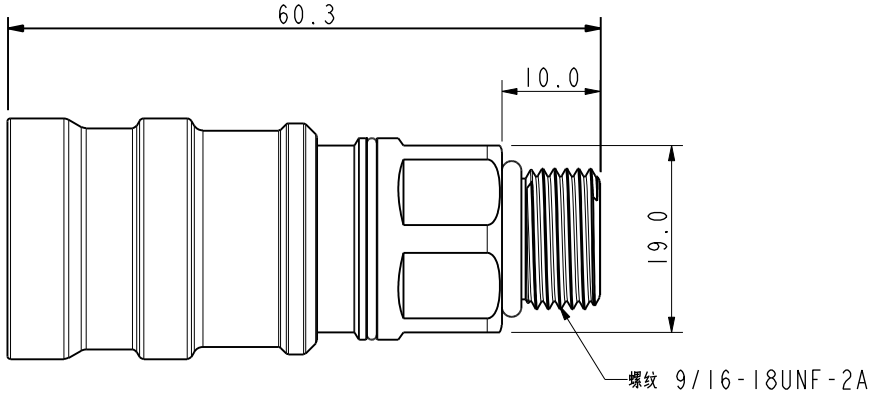

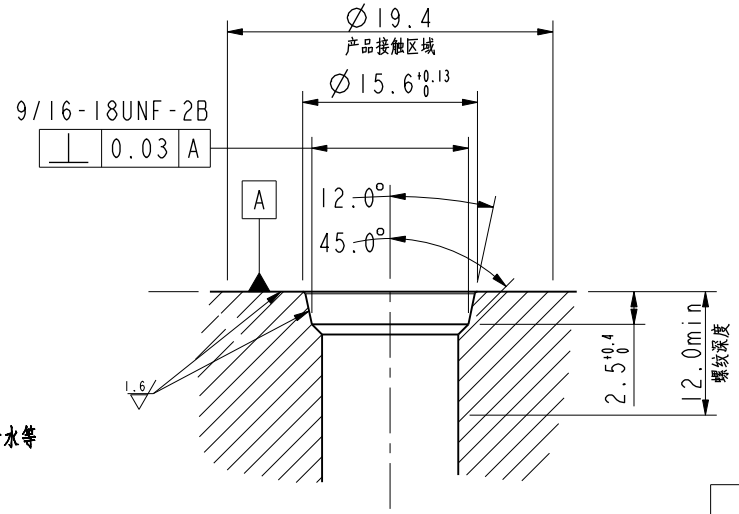

推荐安装开孔尺寸

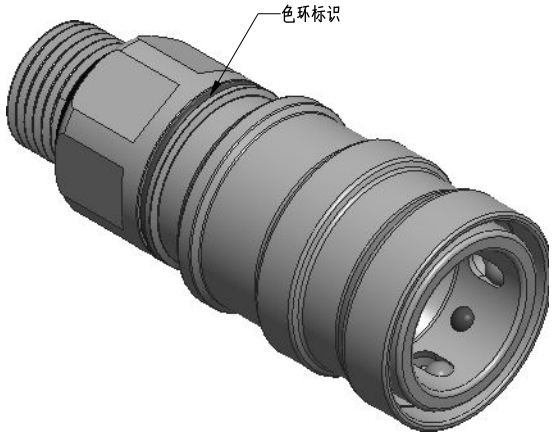

注(NOTES):

1、材质：外壳件/五金件：不锈钢；
　　密封件：EPDM(三元乙丙橡胶)；
2、工作温度：10°C~65°C；
3、等效通径：6mm(流通截面直径)；
4、基本结构：带阀门；
5、最大工作压力：1.6MPa；
6、最小爆破压力：4.8MPa；
7、最大工作流量：≥7.3L/Min；
8、单次插拔最大泄漏量：0.02mL；
9、连接力：≤55N（不带载情况下）；
10、工作介质：乙二醇冷却液，丙二醇冷却液，去离子水等
11、机械寿命：5000次插拔循环；
12、材料符合RoHS2.0认证；
13、产品耐中性盐雾96H(5%的NaCl)；
14、推荐安装扭力：12N*M

规格型号表

料号	名称	颜色	螺纹规格	备注
11-05-000057	UQD04母头02款	蓝色	9/16-18UNF-2A	
11-05-000058	UQD04母头02款	红色	9/16-18UNF-2A	

版次REV.	日期 DATE	变更内容 DESCRIPTION	审核 CHK.	核准 APPD.
A0	Mar-20-26	初版发行		

一般公差 GENERAL TOLERANCE

X.	±0.5	X°	±5°
X.X	±0.2	X.X°	±2°
X.XX	±0.05		

单位 UNIT mm

绘图 DR.
审核 CHK.
核准 APPD.

料号 PART NO. 11-05-0000XX

文件编号 DOCUMENT NO. ENDE05

品名 TITLE UQD04母头02款

JCTC®

比例 SCALE 1.200 | 页次 SHEET 1/1 | 版次 REV. A0