CUSTOMER DRAWING

检验规范

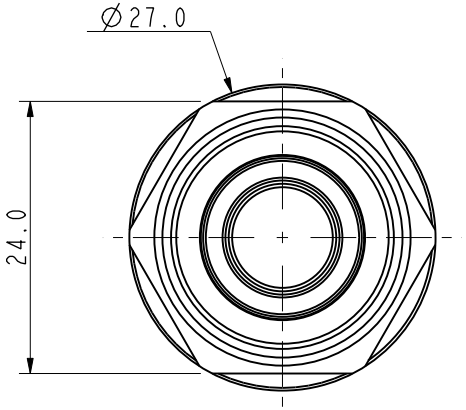

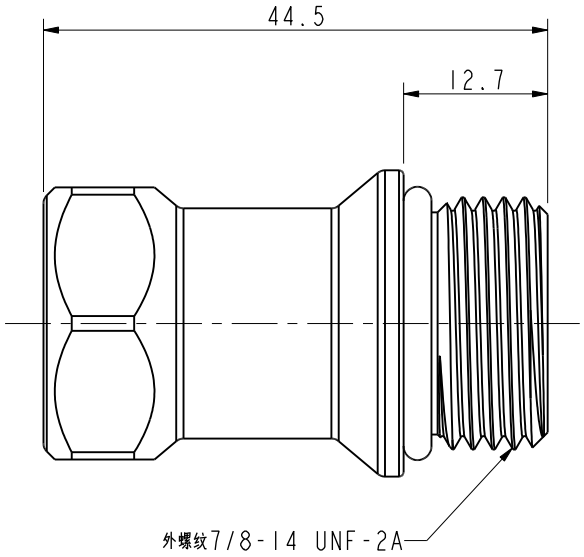

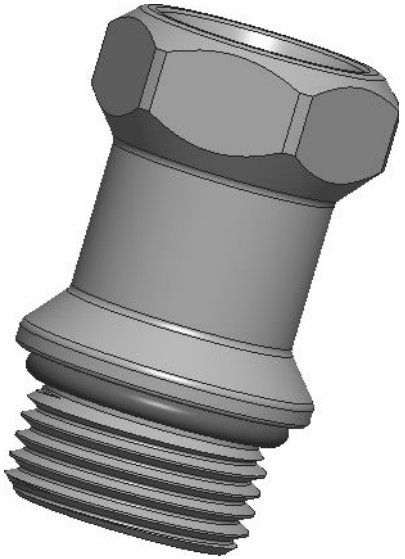

产品3D视图

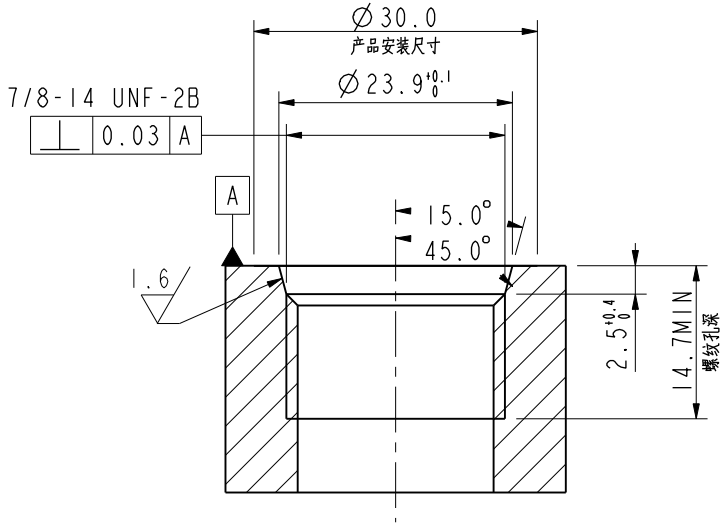

推荐安装开孔尺寸

注(NOTES):

1、材质：外壳件/五金件：不锈钢；
密封件：EPDM(三元乙丙橡胶）；
2、工作温度：10°C~+65°C；
3、等效通径：7mm(流通截面直径）；
4、基本结构：两端开闭式（即双向截止阀）；
5、最大工作压力：1.6MPa；
6、最小爆破压力：4.8MPa；
7、最大工作流量：13.9L/Min；
8、单次插拔最大泄漏量：0.035mL；
9、连接力：≤90N（不带载情况下）；
10、工作介质：乙二醇冷却液，丙二醇冷却液，去离子水等
11、机械寿命：5000次插拔循环；
12、材料符合RoHS2.0认证；
13、产品耐中性盐雾96H(NaCl5%)；
14、推荐安装扭矩：15N*M。

版次REV.	日 期 DATE	变 更 内 容 DESCRIPTION	审 核 CHK.	核 准 APPD.
A0	Apr-23-26	初版发行		

一般公差 GENERAL TOLERANCE

X.	±0.5	X°	±5°
X.X	±0.2	X.X°	±2°
X.XX	±0.05		

单位 UNIT mm

绘 图 DR.
审 核 CHK.
核 准 APPD.

料号 PART NO. 11-05-000185

文件编号 DOCUMENT NO. ENDE05

品名 TITLE UQDB06母头01款

JCTC®

比例 SCALE	页次 SHEET	版次 REV.
1.500	1/1	A0