The product using material and processing must conform to the "WI-PZ-001"HSF technical standard control requirements

RoHS

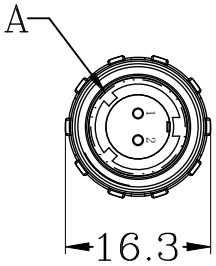

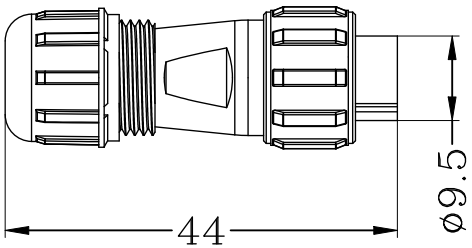

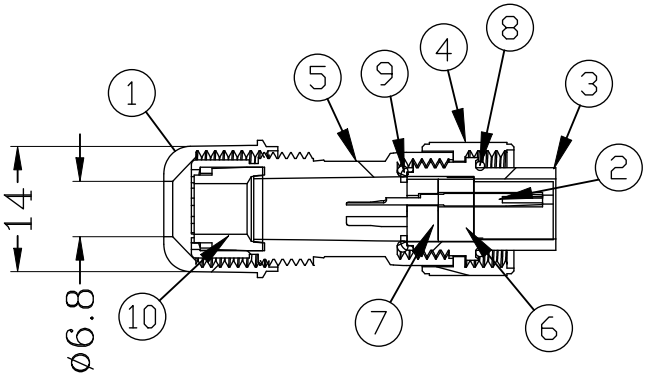

技术参数:
接插方式：螺纹锁紧式
接线方式：焊接式
防水等级：IP68
级数：2
接触件直径：ø1*2
适用线缆：4-6.5mm
工作环境：-40℃　到+85℃
盐雾环境：48H
额定电流：5A
工作电压：180V
耐压：1000V
接触电阻：5mΩ
插拔次数：500
适配型号：DP1111/P2,DP1112/P2

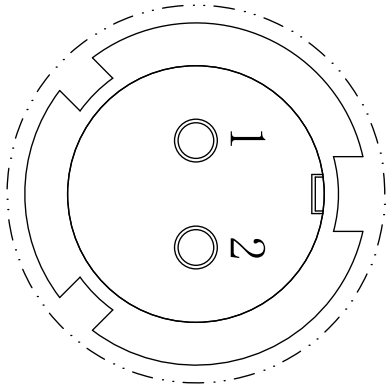

A
4:1

序号	名　称	数量	材　质	描　述	备注
10	尾　夹	1	硅胶	黑色	
9	主体胶圈	1	硅胶	红色	
8	插头胶圈	1	硅胶	红色	
7	下 胶 芯	1	PPS	黑色V0阻燃	
6	上 胶 芯	1	PPS	黑色V0阻燃	
5	主体外壳	1	PA66+PA	黑色V0阻燃	
4	锁紧螺母	1	PA66	蓝色V0阻燃	
3	公 插 头	1	PA66	黑色V0阻燃	
2	插　针	2	黄铜	C3604,镀金（镀层1-1.3u）	
1	尾部螺帽	1	PA66	蓝色V0阻燃	

单个包装(2个/袋），20个/盒

REV.	REVISION RECORD	DATE
A0	NEW RELEASE	2025.06.22

GENERAL TOLERANCES	
LINEAR	ANGLES
0.0±0.35	X°REF±6°
0.00±0.25	X°±3°
0.000±0.10	X°X' ±2°

UNIT: mm
SIZE: A4

SCALE: 1:1	NAME	DATE
APPROVED	Huang yx	2025.06.22
DESIGNER	Wang jr	2025.06.22
DRAWN	Feng sh	2025.06.22

PART.NO: DP1110/S2

DWG.NO: ENDE05

TITLE: DP11系列　航空插头　2芯直式电缆母插头
焊线式　电缆直径4-6.5mm

万连科技
WanLian Technology Co., Ltd

REV: A0

SHEET: 1/1